MANUAL DE MONTAGEM
CADEIRA PORTO | VENEZA | VALENÇA | TURIM

Aponte para o QR code

Linha 2022

12237 - KIT CADEIRA PE MADEIRA			
ID	CÓD.	QTD	DESCRIÇÃO
A	12909	04	CHAPA Z MENOR
B	12366	52	PARAFUSO 3,5x16
C	12241	16	PARAFUSO 4x40
D	13013	04	CHAPA Z MAIOR
E	13014	04	CHAPA 02 FUROS
F	12242	16	PARAFUSO 3,5x22
G	6709	04	PARAFUSO 7x40

13071 - CX. 02 CADEIRA			
ID	CÓD.	QTD	DESCRIÇÃO
1	11715	08	PE MADEIRA CAD.POR/VEN/VAL/TURIM

13075 - CX. 02 ASSENTO/ ENC. PORT0			
ID	CÓD.	QTD	DESCRIÇÃO
2	13085	02	ASSENTO PORTO
3	12227	02	ENCOSTO PORTO

13077 - CX. 02 ASSENTO/ ENC. VENEZA			
ID	CÓD.	QTD	DESCRIÇÃO
2	13085	02	ASSENTO VENEZA
3	12222	02	ENCOSTO VENEZA

13076 - CX. 02 ASSENTO/ ENC. VALENÇA			
ID	CÓD.	QTD	DESCRIÇÃO
2	13085	02	ASSENTO VALENÇA
3	12224	02	ENCOSTO VAÇENÇA

13078 - CX. 02 ASSENTO/ ENC. TURIM			
ID	CÓD.	QTD	DESCRIÇÃO
2	13085	02	ASSENTO TURIM
3	12225	02	ENCOSTO TURIM

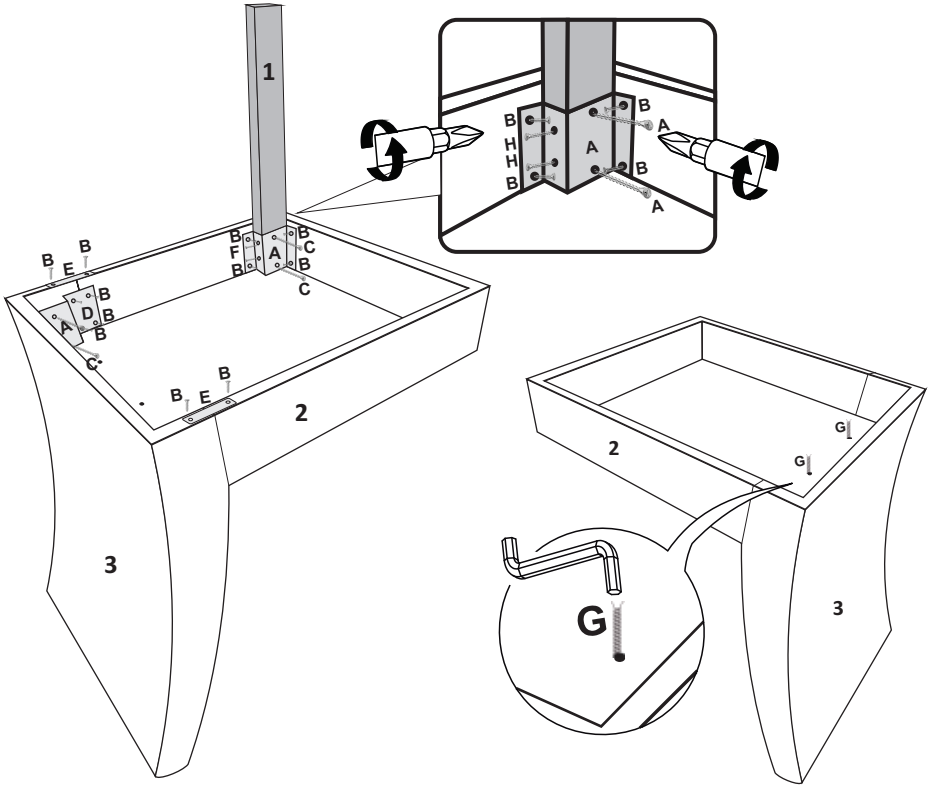

V.: 150622

www.celmoveis.com.br